Reispack

Die Anbringung der Winkellatten erfolgt schnell und präzise. Dies kann in zahlreichen Programmen eingestellt werden, mit denen die Umschnürung an das Produkt angepasst werden kann.

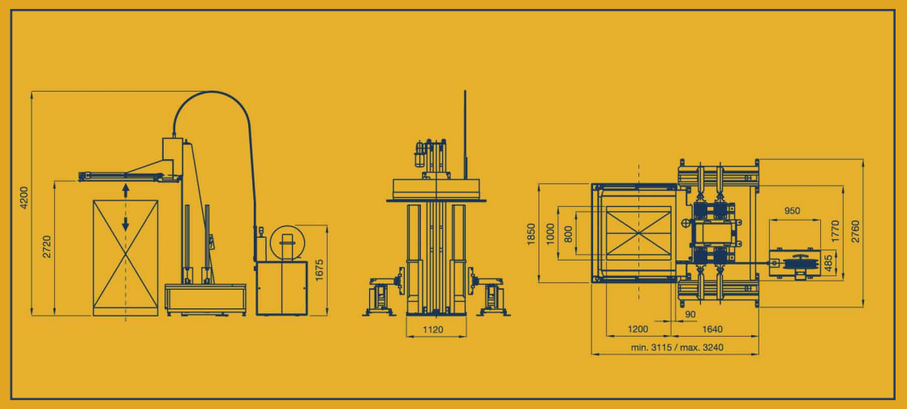

SPEZIFIKATIONEN

Spannung	220V/380V • 50/60Hz. III-Phase
Stromverbrauch	2Kva.
Druckluftdruck:	6bar
Mindestluftdruck:	4,5bar
Luftverbrauch	200 l/min (2901-2904) - 90 l/min (2902)
Maße der verpackten Maschine	2901-2904 (3 Pakete): 382x202x166cm/120x67x196cm /165x165x117cm 2903(2 Pakete): 382x202x166cm /120x67x196cm

TECHNISCHE SPEZIFIKATIONEN

Streifenbreite	8-12-15,5mm (in Reispack-Fabrik einstellbar)
Streifendicke	0,63-0,85mm
Schweißsystem	elektrisches Erhitzungssystem
Mindest-Umschnürungshöhe	130mm

Erhitzungstemperatur und Abkühlzeit sind variabel einstellbar.

Umschnürungszykluszeit mit 3 Umschnürungen und Anwendung von Winkeln 51 Sek. (ohne Winkel: 38 Sek.)

10/04 Edition ·We reserve the right to made any modification without prevention.

2901

Steenks Service

Steenks Service bv.
Jan van de Laarweg 1
2678 LH De Lier- Holland

T. +31 (0)174 - 510 266 · F. +31 (0)174 - 518 326
I. www.steenks-service.nl
E. info@steenks-service.nl

Reispack®

Automatische Umschnürungsmaschine
mit Winkellatten-Automat

2901

*Strapping**technologies***

Vollautomatische Umschnürungsmaschine mit Winkellatten-Automat

Steenks Service

2901

Horizontale Umschnürungsmaschine mit automatischem Winkellatten-Automat, einfach und nutzerfreundlich einstellbar. Kann direkt in eine komplette automatische Produktionslinie eingebaut werden.

- Eigene Technologie und Fertigung mit europäischen Komponenten höchster Qualität
- Einfache Einspeicherung der verschiedenen Umschnürungshöhen per Knopfdruck, wenn die Maschine an der gewünschten Position steht. Einspeicherung von 10 verschiedenen
  Höhen in 10 verschiedenen Programmen möglich
- Vollautomatischer Winkellatten-Automat
- Drucksystem an den Ecken zur Komprimierung von Lasten und Führung der Umschnürung
- Luftsystem für Winkelanwendung mittels 4 L-förmiger Teleskoparme, die an die Größe der Palette angepasst werden können
- Spannung des Umschnürungsbands einstellbar
- Die Aluminium-Umschnürungseinheit des Reisopack Modells 1900 sorgt für eine lange Lebensdauer der Maschine
- Produktion ca. 50 Paletten/Stunde mit 4 Winkellatten und 3 Umschnürungen
- Sicherheitssystem mit Umkehr der Motorrichtung
- Lampeneinheit warnt bei Störungen

Automatische Umschnürungsmaschine mit Winkellatten-Automat

Steuereinheit mit Touch Screen für Modell 2901 und für die Modellvarianten 2904 und 2903 Störungsmeldung und Sprachauswahl. Kann 10 Umschnürungshöhen in 10 verschiedenen Programmen einstellen.

Die Modelle 2901-2904 können gleichzeitig die vertikale Anwendung der Winkellatten und die horizontale Umschnürung in palettisierten Produktlinien ausführen.

Modell **2901**

Für die Umschnürungsmaschine 2901 ist es erforderlich, dass die kürzeste Seite der Palette parallel zur Säule steht.

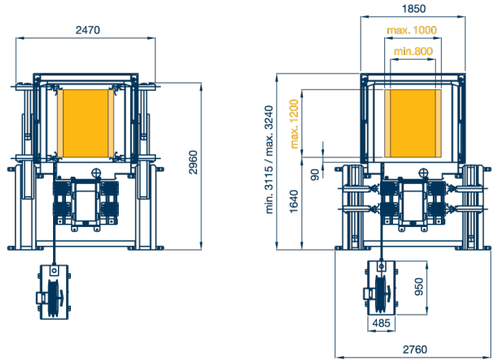

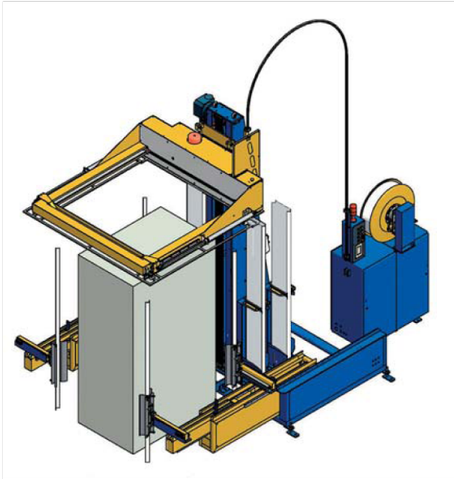

Variante **2904**

Für die Umschnürungsmaschine 2904 ist es erforderlich, dass die längste Seite der Palette parallel zur Säule steht.

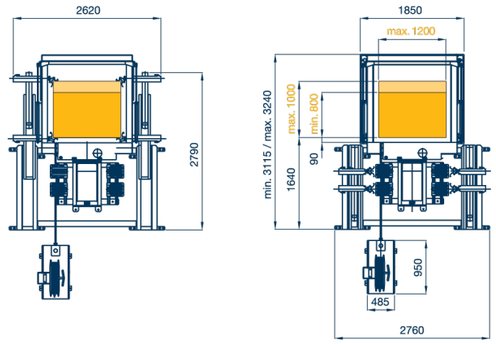

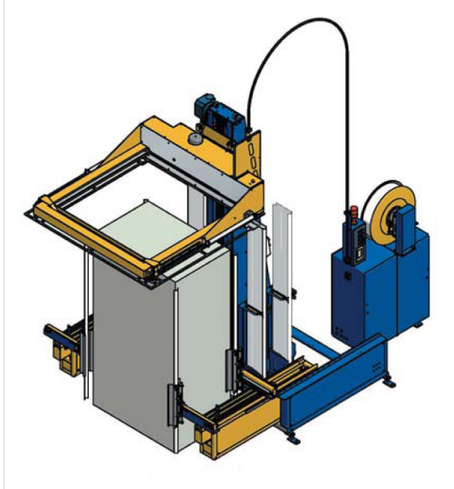

Variante **2903**

Die Umschnürungsmaschine 2903 eignet sich, später den Winkellatten-Automat zu montieren und ermöglicht den Zugang zwischen die Paletten von beiden Seiten aus.

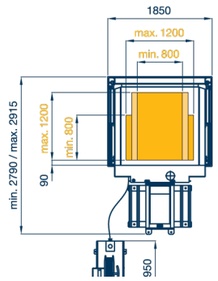

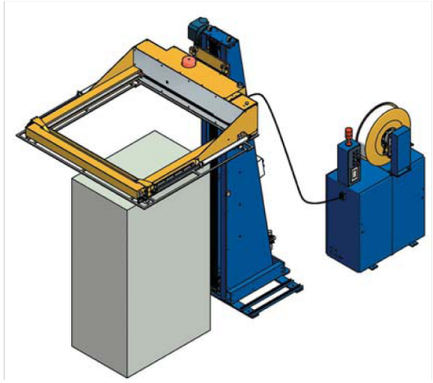

Reisopack